BIURO USŁUG PROJEKTOWYCH
"DROGOWIEC"
mgr inż. Piotr Sawiak

65-119 Zielona Góra, ul. Spawaczy 5d/7
tel/fax 68 412 86 42, kom. 609 772 532
NIP 973-046-76-66 REGON 971319847
biuro.drogowiec@interia.pl

Egz. 1

PROJEKT
STAŁEJ ORGANIZACJI RUCHU

OBIEKT:

Budowa drogi wewnętrznej
ul. Drzonków- Zamkowa w Zielonej Górze

INWESTOR:

Miasto Zielona Góra,
ul. Podgórna 22, 65-424 Zielona Góra

BRANŻA:

DROGOWA

Stanowisko	Imię i Nazwisko	Nr i specjalność uprawnień budowlanych	data i podpis
Projektant branży drogowej:	mgr inż. Piotr Sawiak	02/05/ZG w specj. drogowej	12.2021

PREZYDENT MIASTA ZIELONA GÓRA

ul. Podgórna 22
65- 424 Zielona Góra

Zielona Góra, 27 października 2021 r.

DZ-RD.7220.2.63.2021.KW
RISS 5374576

Biuro Usług Projektowych
„DROGOWIEC"
Piotr Sawiak
ul. Spawaczy 5d/7
65-119 Zielona Góra

Na podstawie art. 10 ust. 6 ustawy z dnia 20 czerwca 1997r. – Prawo o ruchu drogowym (Dz.U. z 2021r., poz. 450 tekst jednolity z późniejszymi zmianami) w związku z § 8, ust. 2, pkt.1, lit. a Rozporządzenia Ministra Infrastruktury z dnia 23 września 2003r. w sprawie szczegółowych warunków zarządzania ruchem na drogach oraz wykonywania nadzoru nad tym zarządzeniem (Dz.U. 2017r. poz. 784) po rozpatrzeniu wniosku **Biura Usług Projektowych „DROGOWIEC" Piotr Sawiak z dnia 19.10.2021r** – jako organ zarządzający ruchem na drogach publicznych na terenie Miasta Zielona Góra.

zatwierdzam

projekt docelowej organizacji ruchu w pasie drogowym ulicy Drzonków-Zamkowa – działka nr 408/21 (droga wewnętrzna obszar zabudowany) obr.ew.nr 0045(Drzonków) dla zdania: **„Budowa drogi wewnętrznej ulica Drzonków-Zamkowa w Zielonej Górze"**.

Termin wprowadzenia:
- do 2 lat od daty zatwierdzenia

z up. PREZYDENTA MIASTA

Krzysztof Staniszewski
zastępca dyrektora
Departamentu Zarządzania Drogami

Departament Zarządzania Drogami
Biuro Ruchu Drogowego
tel. (+48) 68 45 44 653

www.zielona-gora.pl
e-mail: drogi@um.zielona-gora.pl

OPIS TECHNICZNY
DO PROJEKTU STAŁEJ ORGANIZACJI RUCHU

1. PODSTAWA OPRACOWANIA

Podstawę niniejszego opracowania stanowi umowa zawarta z Inwestorem – Miastem Zielona Góra, ul. Podgórna 22, 65-424 Zielona Góra.

2. MATERIAŁY WYJŚCIOWE

- Mapa sytuacyjno – wysokościowa w skali 1:500,
- Inwentaryzacja i pomiary uzupełniające,
- Rozporządzenie Ministra Infrastruktury z dnia 03 lipca 2003 r. w sprawie szczegółowych warunków technicznych dla znaków i sygnałów drogowych oraz urządzeń bezpieczeństwa ruchu drogowego i warunków ich umieszczania na drogach Dz. U. Nr 220 poz. 2181 z 2003 r. ze zmianami,
- Rozporządzenie Ministra Infrastruktury z dnia 23 września 2003r. w sprawie szczegółowych warunków zarządzania ruchem na drogach oraz wykonywania nadzoru nad tym zarządzaniem Dz. U. 2017 poz. 784,
- Uzgodnienia administracyjne.

3. CEL I ZAKRES OPRACOWANIA

Projekt stałej organizacji ruchu stanowi element dokumentacji projektowej „Budowa drogi wewnętrznej ul. Drzonków-Zamkowa w Zielonej Górze".

Inwestycja ma na celu zapewnienie bezpiecznego i komfortowego dojazdu na osiedlu domów jednorodzinnych w Zielonej Górze na terenie sołectwa Drzonków, poprzez nadanie właściwych parametrów technicznych i użytkowych oraz zapewnienie należytego odwodnienia drogi. Zakres opracowania obejmuje budowę odcinka drogi wewnętrznej – ul. Drzonków-Zamkowa o długości w osi 102,00 m.

4. OPIS STANU ISTNIEJĄCEGO

Inwestycja zlokalizowana jest w całości na terenie zabudowy w pasie drogowym. Powierzchnia terenu zawiera się w granicach 111,50 – 112,50 mnpm ze spadkiem w kierunku południowo-wschodnim.

Droga wewnętrzna posiada jezdnię o nawierzchni gruntowej i lokalnie utwardzonej kruszywem niezwiązanym i destruktem bitumicznym, utwardzenie zostało wykonane w ramach robót utrzymaniowych po budowie sieci kanalizacji sanitarnej. Początkowy odcinek ul. Drzonków -Zamkowa nawiązuje do istniejącej drogi wewnętrznej ul. Drzonków-Rycerska o nawierzchni z betonowej kostki brukowej typu EKO. Droga wewnętrzna ul. Drzonków-Zamkowa jest drogą bez przejazdu.

Nawierzchnię jezdni zaprojektowano z uwzględnieniem kategorii ruchu KR1 co odpowiada lokalnemu ruchowi w obrębie zabudowy mieszkaniowej ze sporadycznym przejazdem pojazdów obsługi komunalnej.

W obrębie pasa drogowego zlokalizowana jest istniejąca sieć oświetleniowa, napowietrzna i doziemna sieć elektroenergetyczna, sieć wodociągowa, sieć kanalizacji sanitarnej, sieci telekomunikacyjnej i sieć gazowa. Teren inwestycji nie jest objęty ochroną konserwatorską i nie jest zlokalizowany w obrębie szkód górniczych.

5. PROJEKTOWANE ROZWIĄZANIA

PARAMETRY TECHNICZNE - ul. Drzonków-Zamkowa - droga wewnętrzna:

- kategoria ruchu KR1
- szer. jezdni 5,0 m
- szerokość pobocza 1,0 m

Zaprojektowano jezdnię dwupasową, dwukierunkową o zasadniczej szerokości 5,0 m i długości w osi razem z ostatnim zjazdem 102,0 m. Załamanie osi ukształtowano łukiem o promieniu 50 m. W km 0+034 zaprojektowano zjazd publiczny o szerokości 5,0 m do pozostałych terenów zabudowy mieszkaniowej. Wzdłuż jezdni zaprojektowano obustronne pobocze szer. 1,0 m oraz zjazdy indywidualne do bram o szerokości 4,0 – 6,0 m. Wyłukowanie krawędzi jezdni na połączeniu z ul. Drzonków-Rycerska i na zjeździe publicznym promieniami R=6,0 m.

Początek opracowania przyjęto na krawędzi pasa drogowego ul. Drzonków-Rycerska w nawiązaniu do istn. nawierzchni z betonowej kostki brukowej. Koniec opracowania przyjęto na bramie wjazdowej posesji nr 6.

6. PROJEKTOWANA ORGANIZACJA RUCHU

W zakresie stałej organizacji ruchu zaprojektowano nowe oznakowanie skrzyżowania zwykłego z drogą wojewódzką nr 295 oraz oznakowanie drogi gminnej jako drogi bez przejazdu (droga gminna ma połączenia z innymi drogami, ale tworzą one układ zamknięty, a wyjazd z obszaru jest możliwy tylko w miejscu wjazdu). Na wlocie drogi gminnej zaprojektowano znak B20 z linią P-12. W odległości 150 m od skrzyżowania zaprojektowano ograniczenie prędkości do 70 km /h.

Znaki drogowe pionowe powinny być zgodne ze wzorami w załączniku nr l do rozporządzenia Ministra Infrastruktury z dnia 3 lipca 2003 r. w sprawie szczegółowych warunków technicznych dla znaków i sygnałów drogowych oraz urządzeń bezpieczeństwa ruchu drogowego i warunków ich umieszczania na drogach (Dz. U. nr 220, póz. 2181 z 2003 r. ze zm.).

Znaki należy ustawić:

Na drodze - odległość znaków od krawędzi pobocza min. 0,5 m:

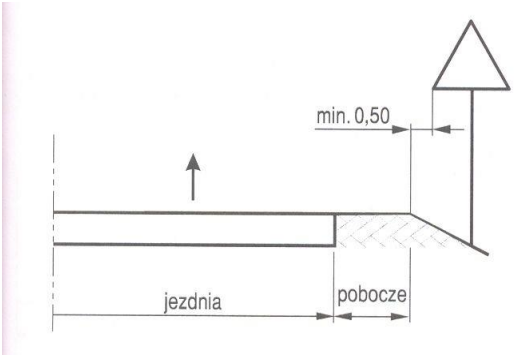

Na drodze - wysokość umieszczania znaków min. 2,0 m nad krawędzią pobocza:

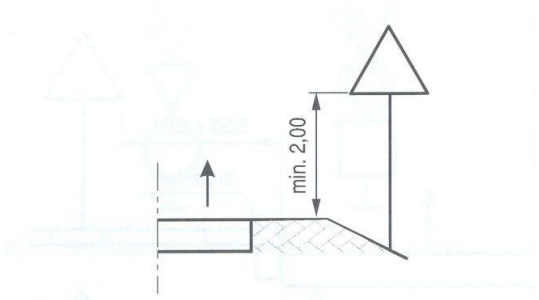

a) kategorii A, B, C, D, F, G na drogach

Sposób umieszczania znaków względem osi jezdni z odchyleniem rzędu 5°:

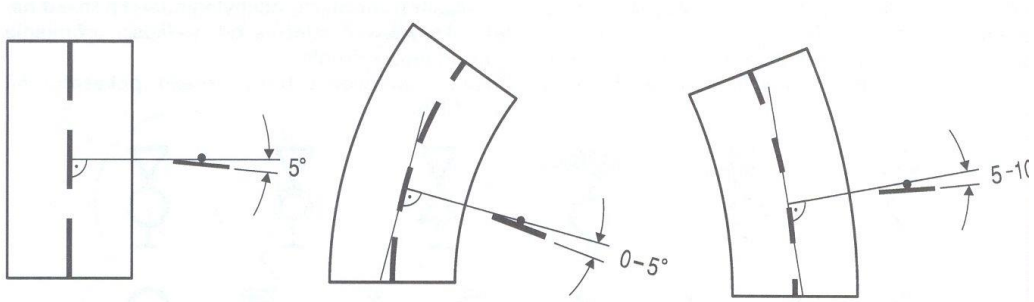

a) na odcinku prostym b) na łuku poziomym w prawo c) na łuku poziomym w lewo

Znaki użyte do organizacji ruchu powinny być wielkości **MAŁEJ**. Słupki do znaków należy wykonać z rur stalowych ocynkowanych o średnicy zewnętrznej min. 50 mm. Znaki należy wykonać z folii odblaskowej 2 typu.

Zestawienie oznakowania pionowego, wielkość MAŁA:

Rodzaj znaków pionowych	**projektowane [szt.]**
D - informacyjne	*D4a*

7. TERMIN WPROWADZENIA OZNAKOWANIA

Zamierzeniem Inwestora jest wykonanie robót budowlanych w latach 2022 - 2023r. Termin wprowadzenia stałej organizacji ruchu planuje się ostatecznie do dnia 30.06.2023 r.

opracował:

mgr inż. Piotr Sawiak

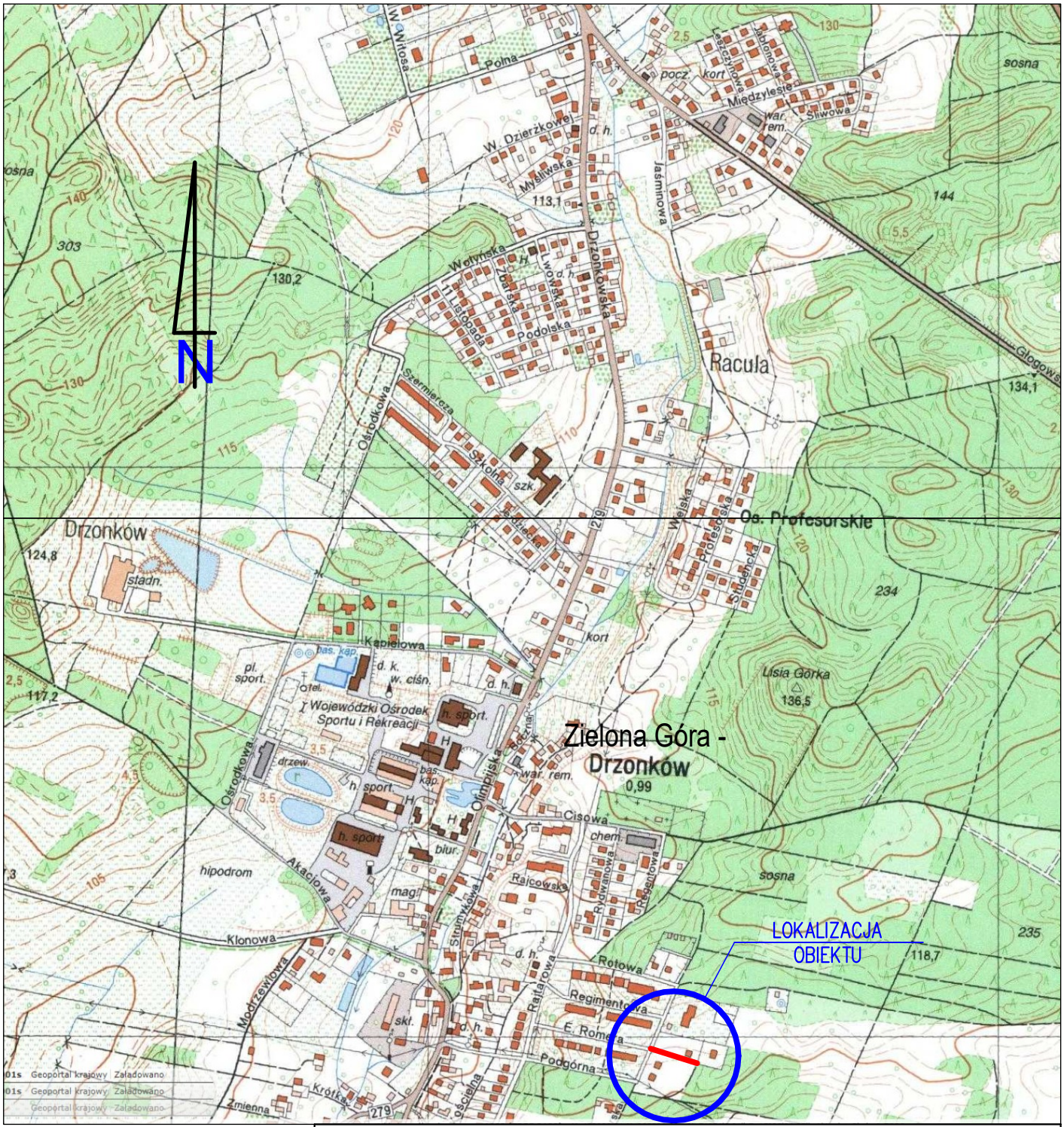

BIURO USŁUG PROJEKTOWYCH
"DROGOWIEC"
mgr inż. Piotr Sawiak

65-119 Zielona Góra, ul. Spawaczy 5d/7
tel./fax 68 412 86 42, kom. 609 772 532
NIP 973-046-76-66 REGON 971319847
biuro.drogowiec@interia.pl

NAZWA OBIEKTU BUDOWLANEGO:	Budowa drogi wewnętrznej ul. Drzonków–Zamkowa w Zielonej Górze			
TYTUŁ RYSUNKU: SKALA RYSUNKU:	PLAN ORIENTACYJNY SKALA 1:10000			
OPRACOWANIE:	imię i nazwisko:	uprawnienia:	data podpis:	nr rys:
PROJEKTANT branży drogowej:	mgr inż. Piotr Sawiak	02/05/ZG w specj. drogowej	11.2021	1

BIURO USŁUG PROJEKTOWYCH
"DROGOWIEC"
mgr inż. Piotr Sawiak

65-119 Zielona Góra, ul. Spawaczy 5d/7
tel/fax 68 412 86 42, kom. 609 772 532
NIP 973-046-76-66 REGON 971319847
biuro.drogowiec@interia.pl

Egz. 1

PROJEKT
STAŁEJ ORGANIZACJI RUCHU

OBIEKT:

Budowa drogi wewnętrznej
wraz z odwodnieniem – ul. Drzonków- Zamkowa
w Zielonej Górze

INWESTOR:

Miasto Zielona Góra,
ul. Podgórna 22, 65-424 Zielona Góra

BRANŻA:

DROGOWA

Stanowisko	Imię i Nazwisko	Nr i specjalność uprawnień budowlanych	data i podpis
Projektant branży drogowej:	mgr inż. Piotr Sawiak	02/05/ZG w specj. drogowej	12.2021